ポリウレタン高圧発泡機

ECOPlus Series

ITALIA impianti **OMS**

イタリアのimpiantiOMS社によって開発された低価格、コンパクト機械で、ノンソルベントマシーンとして最適です。

ECOPLUS 標準仕様

ECPLUS シリーズ	吐出量 (配合比1:1) MIN. L/min	吐出量 (配合比1:1) MAX. L/min	吐出量 (配合比2:1) MIN. L/min	吐出量 (配合比2:1) MAX. L/min	原液ﾀﾝｸ 2基 各容量 L	電気 Kw	機械重量 Kg
15型	6	17	9	13	100	23	900-1100
35型	11.5	33	17	25	100	30	900-1100
100型	33	85	49	64	100	45	900-1100
200型	62	160	93	120	250	60	1100-1300
10F型	/	6.8	4.5	10.2	100	21	900-1100
25F型	12	17	9	25	100	27	900-1100
50F型	/	33	17	50	100	38	900-1100
100F型	62	85	50	122	250	53	1100-1300

＊上記理論吐出量は原液粘度を200～2000ｃｐｓとしての計算です。

REXY Co.,Ltd.

ECOPlus Series

E C O P L U S

●原液タンク　2基
- 容量　100L
- 型式　密閉加圧式
- 材質　ｶｰﾎﾞﾝｽﾁｰﾙ
- 冷却　冷水循環式
- 加熱　電気ﾋｰﾀｰ式
- 付属　低速攪拌機
- 目視ﾚﾍﾞﾙｹﾞｰｼ

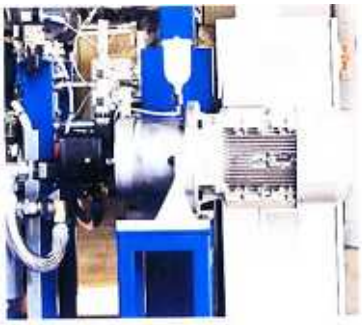

●ﾒｰﾀﾘﾝｸﾞﾎﾟﾝﾌﾟ　2台
- 型式　ｱｷｼｬﾙﾋﾟｽﾄﾝ
- 変速　ｲﾝﾊﾞｰﾀｰ調整式
- 駆動　ﾓｰﾀｰ式
- ｼｰﾙ　ﾀﾞﾌﾞﾙｼｰﾙ式

●ミキシングヘッド
- 型式　ECOMIX Y2K型
  ｲﾝﾋﾟﾝｼﾞﾒﾝﾄﾀｲﾌﾟ
- 性能　ｽﾑｰｽﾌﾛｰ可能
- 付属　ｾﾙﾌｸﾘｰﾆﾝｸﾞｼﾘﾝﾀﾞｰ
  圧力調整ﾉｽﾞﾙ
  ブーマー
  駆動油圧ﾕﾆｯﾄ

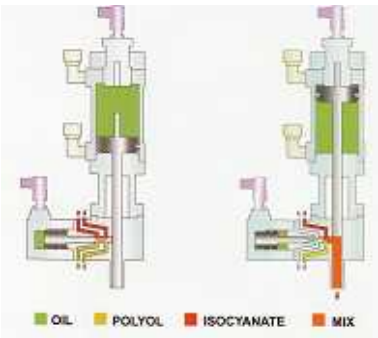

●オプショナルパーツ
- ﾗｲﾝ熱交換機
- 第2ﾐｷｼﾝｸﾞﾍｯﾄﾞ (1-RIM 2-CLAMP)

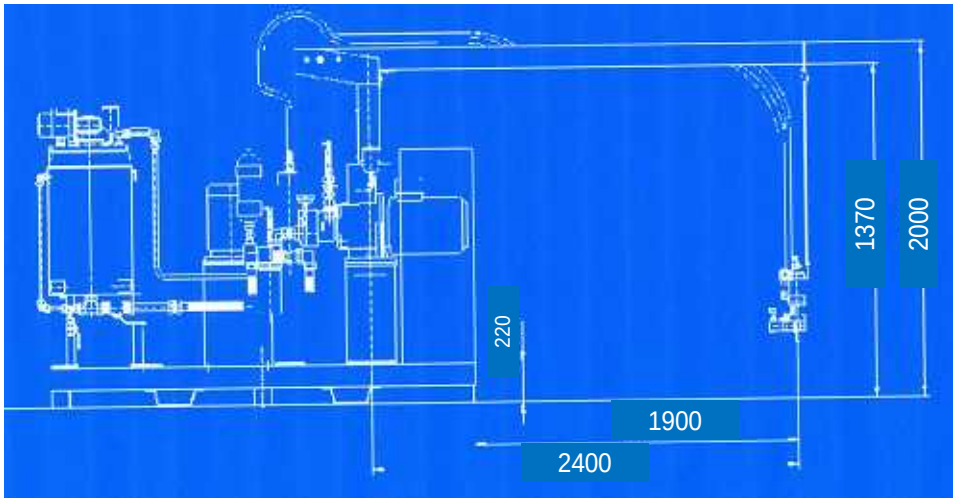

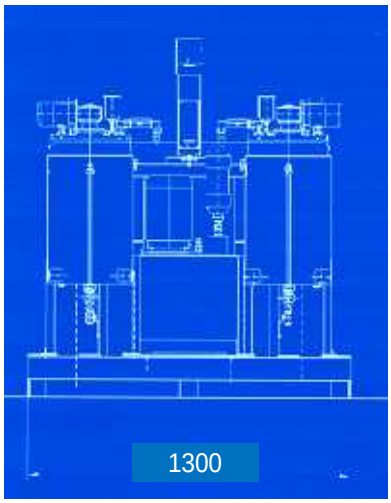

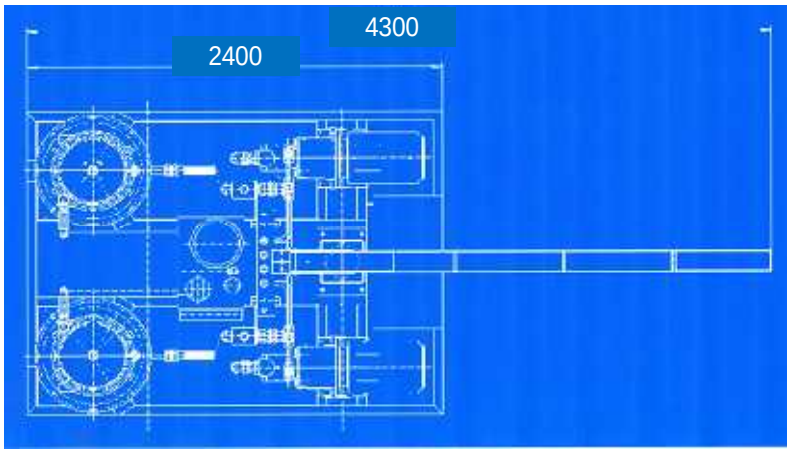

ResiTwin

株式会社 レクシー

〒346-0005 埼玉県久喜市本町5-15-9

TEL：0480-53-6340　FAX：0480-53-6341

URL：http://www.rexy.co.jp/